Drehbarer GOBO LED logo projektor 50W - Innenbereich - Optik 18° - IP20

Ref. BLPG-50I-R

Drehender LED GOBO-Projektor mit 50W Leistung zum Projektieren von Logos, Bildern und Emblemen im Innenbereich. Logo-Projektoren sind auch bekannt als LED GOBO, GOBO-Projektor oder GOBO LED. Projekte statische und rotierende Bilder in hoher Auflösung. Anpassung über eingebauten Schalter. Optik 18° mit manuell einstellbarem Fokus. Lichtintensität von 5000 Lumen. Nur für den Innenbereich geeignet (IP20). Barcelona LED bietet einen Lasergravurservice für Logos auf Spiegelglas an. Der Kauf des Projektors umfasst die Gravur eines anfänglichen Logos bis zu 4 Farben kostenlos (geschätzte Lieferzeit: 10-15 Tage).

Produktdaten

Hoch	260mm
Breite	79mm
Öffnungswinkel (°)	18
Zertifikate	CE, ROHS
Energieeffizienzklasse	F
Fahrer	Extern
Frequenz (Hz)	50 - 60
Benutzungsfrequenz	normal
Garantie	Nach gesetzlicher Garantie: 3 Jahre
IP	IP20
Kelvin (K)	10000
Lumen (Lm)	5000
Material	Aluminium
Orientierbar	Ja
Nettogewicht (kg)	1.8
Leistung (W)	50
Sensor	Nein
Nennspannung (V)	220 - 240 V AC
Tonalität	Kaltes Weiß
Außengebrauch	Nein
Nutzungsdauer (h)	50000

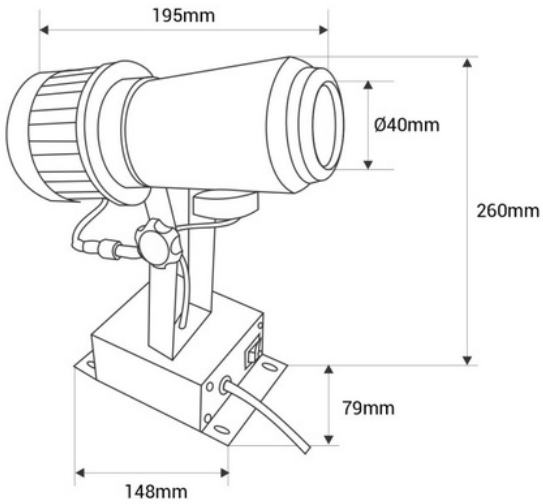

Produktvarianten

Artikelnummer	Eigenschaften	
BLPG-50I-R		