Ecrã publicitário portátil 43'' para exterior - LCD Full HD - Com rodas e a bateria

Ref. DRB-43-OUT

Display publicitário inovador com design elegante e tela LCD de alta resolução de 43''. Com a adição de rodas e uma bateria, pode ser facilmente transportado conforme necessário. Adequado para uso ao ar livre. Reproduzir imagens em alta definição, garantindo ótima visibilidade e impacto visual, mesmo em longas distâncias. Ideal para negócios como restaurantes, lojas, feiras e comércio em geral, esta solução versátil e móvel atrairá clientes, capturando sua atenção e aumentando as vendas. Produto sujeito a condições especiais de envio no continente e nas Ilhas Baleares: +$100 taxas de envio

Dados do produto

Armazenamento	32GB
Alto-falantes	4 X 5W
Alto	1227mm
Largura	440mm
Áudio	MP3, M4A, WAV, WMA
Autonomia (h)	8-10
Certificados	CE, ROHS
Cores	16,7 milhões
Conectividade	Bluetooth 4.2, ENTRADA HDMI, USB, Wi-Fi (2,4 GHz), Wi-Fi (802.11b/g/n), Ethernet 100Mbps, Ethernet 100Mbps
Formato de imagem	9:16
Frequência de uso	Intensivo
Garantia	Segundo a garantia legal: 3 anos
GPU	Mali-G31 / Quatro núcleos
Imagens	GIF, BMP, JPEG, PNG
IP	IP65, IP54
Largo	585mm
Luminosidade	1500 cd/m²
Material	Alumínio
Polegadas	43"
RAM	4GB
Resolução	1920 x 1080
Sistema operacional	Android 9
Toque	Não
Tensão Nominal (V)	220 - 240 V CA
Tempo de carga (h)	6-8
Tempo de resposta	6ms
Tipo de Display	LCD
Uso Exterior	Sim

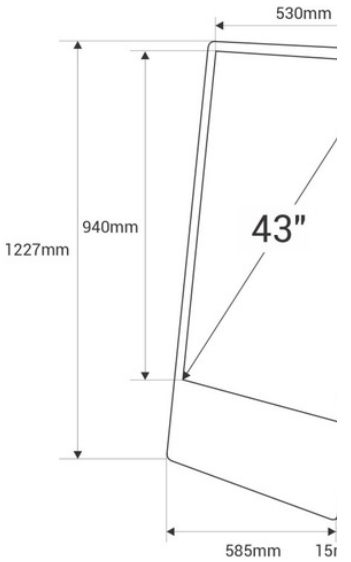

Vida útil (h)	50000
Vídeo	MP4, AVI, MKV, MOV, MPEG4, H.264, H.265, VP8
CPU	T972 - Cuatro núcleos

Variantes do produto

Referência	***Atributos***	
DRB-43-OUT		