Projetor de logo GOBO LED rotativo 50W - interior - Ótica 18° - IP20

Ref. BLPG-50I-R

Projetor de GOBO LED Rotativo com potência de 50W para projetar logotipos, imagens e emblemas em ambientes internos. Projetores de logotipo também são conhecidos como LED GOBO, projetor GOBO ou GOBO LED. Projetos imagens estáticas e rotativas em alta definição. Ajuste através do interruptor embutido. Óptica 18° com foco ajustável manualmente. Intensidade de luz de 5000 lúmens. Uso exclusivo em ambientes internos (IP20). A Barcelona LED oferece serviço de gravação a laser para logotipos em vidro espelhado. A compra do projetor inclui a gravação de um logotipo inicial de até 4 cores gratuitamente (tempo estimado de entrega: 10-15 dias).

Dados do produto

Alto	260mm
Largura	79mm
Ângulo de abertura (º)	18
Certificados	CE, ROHS
Classe de eficiência energética	F
Motorista	Externo
Frequência (Hz)	50 - 60
Frequência de uso	normal
Garantia	Segundo a garantia legal: 3 anos
IP	IP20
Kelvin (K)	10000
lúmens (Lm)	5000
Material	Alumínio
Orientável	Sim
Peso Líquido (kg)	1.8
Potência (W)	50
Sensor	Não
Tensão Nominal (V)	220 - 240 V CA
Tonalidade	Branco frio
Uso Exterior	Não
Vida útil (h)	50000

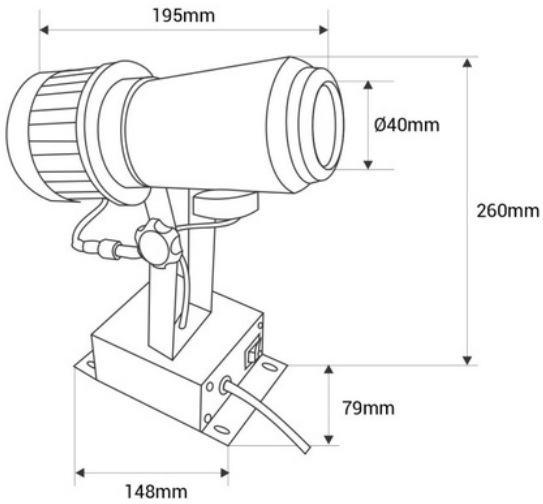

Variantes do produto

Referência	***Atributos***	
BLPG-50I-R		