Display publicitario portátil 43'' exterior - LCD full HD - Con ruedas y batería

Ref. DRB-43-OUT

Novedoso display publicitario de elegante diseño y pantalla LCD de alta resolución de 43". Al incorporar ruedas y batería, se puede transportar fácilmente de acuerdo a las necesidades. Apto para uso exterior. Reproduce imágenes en alta definición, garantizando una gran visibilidad e impacto visual, incluso a largas distancias. Ideal para negocios como restaurantes, tiendas, ferias y comercio en general, esta solución versátil y móvil atraerá a los clientes, captando su atención y aumentando las ventas. Producto sujeto a condiciones de envío especiales en península y Baleares: +100€ gastos de envío

Datos del producto

Almacenamiento	32GB
Altavoces	4 X 5W
Alto	1227mm
Ancho	440mm
Audio	MP3, M4A, WAV, WMA
Autonomía (h)	8-10
Certificados	CE, ROHS
Colores	16,7 millones
Conectividad	Bluetooth 4.2, HDMI INPUT, USB, Wi-Fi (2,4 GHz), Wi-Fi (802.11b/g/n), Ethernet 100Mbps, Ethernet 100Mbps
Formato de imagen	9:16
Frecuencia de uso	Intensivo
Garantía	Según garantía legal: 3 años
GPU	Mali-G31 / Cuatro núcleos
Imágenes	GIF, BMP, JPEG, PNG
IP	IP65, IP54
Largo	585mm
Luminosidad	1500 cd/m²
Material	Aluminio
Pulgadas	43"
RAM	4GB
Resolución	1920 x 1080
Sistema operativo	Android 9
Táctil	No
Tensión Nominal (V)	220 - 240 V AC
Tiempo de carga (h)	6-8
Tiempo de respuesta	6ms
Tipo de Display	LCD
Uso Exterior	Si

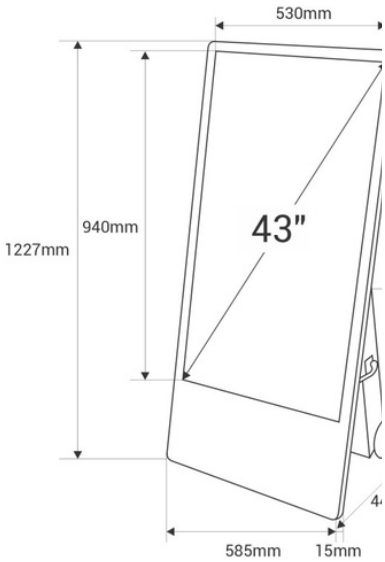

Vida útil (h)	50000
Video	MP4, AVI, MKV, MOV, MPEG4, H.264, H.265, VP8
CPU	T972 - Cuatro núcleos

Variantes de producto

Referencia	***Atributos***	
DRB-43-OUT		