Proyector de logos LED GOBO 50W rotativo interior - Óptica 18° - IP20

Ref. BLPG-50I-R

Proyector LED GOBO rotativo de 50W de potencia para proyección de logotipos, imágenes e insignias en interior. Los proyectores de logo son conocidos también como LED GOBO, proyector GOBO o GOBO LED. Proyecta imágenes fijas y rotativas en alta definición. Ajuste mediante switch incorporado. Óptica 18° con enfoque ajustable manualmente. Intensidad lumínica de 5000 lúmenes. Uso exclusivo en interior (IP20). Barcelona LED ofrece el servicio de grabado de logotipos por láser en los cristales espejo. La compra del foco proyector incluye el grabado de un primer logo hasta 4 colores de forma gratuita (tiempo estimado de entrega: 10-15 días).

Datos del producto

Alto	260mm
Ancho	79mm
Ángulo de apertura (º)	18
Certificados	CE, ROHS
Clase eficiencia energética	F
Driver	Externo
Frecuencia (Hz)	50 - 60
Frecuencia de uso	normal
Garantía	Según garantía legal: 3 años
IP	IP20
Kelvin (K)	10000
Lumens (Lm)	5000
Material	Aluminio
Orientable	Sí
Peso Neto (kg)	1.8
Potencia (W)	50
Sensor	No
Tensión Nominal (V)	220 - 240 V AC
Tonalidad	Blanco frío
Uso Exterior	No
Vida útil (h)	50000

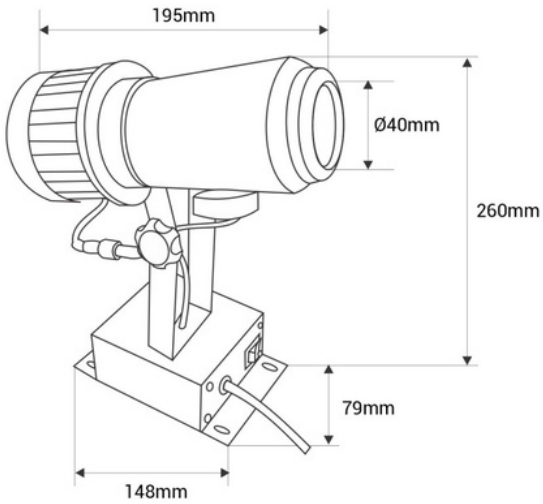

Variantes de producto

Referencia	*Atributos*	
BLPG-50I-R		